Bestellformular	Order form	Formulaire de commande

Firma / Company / Société: _____

Zuständig / Contact / Responsable: _____

Tel.: _____ Fax.: _____ Datum / Date: _____

☐ Bestellung / Order / Commande Nr. / No.: _____ ☐ Anfrage / Quotation / Demande

Z4510/.../S

Mat.: WS (≈ 1.2516)

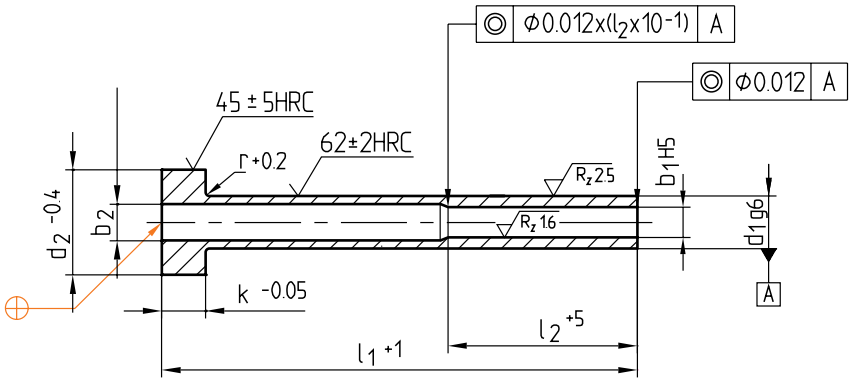

▶ Info

In der Ebene ① ist die Koaxialitäts-Toleranz zu A max. 0,012 mm.
In der Ebene ② ist der Wert max. $0{,}012 \cdot (l_2 \cdot 10^{-1})$.

The concentricity tolerance in reference to A may have a max. deviation of 0.012 mm at plane ①.
The max. value at plane ② is calculated as following: $0.012 \cdot (l_2 \cdot 10^{-1})$.

Sur le plan ①, la tolérance de concentricité maximale à partir de A est de 0,012 mm.
Sur le plan ②, la valeur maximale est de $0{,}012 \cdot (l_2 \cdot 10^{-1})$.

Freibohrung b_2 = (0,3 bis 1,0) + b_1.
Längere Hülsen auf Anfrage.

Clearing hole b_2 = (0.3 – 1.0) + b_1.
Longer sleeves upon request.

Forage b_2 = (0,3 à 1,0) + b_1.
Douilles plus longues sur demande.

b_1 > ≦	l_1	l_2	d_2 max.
0,80 - 1,00	≦ 125	≦ 20	75
1,00 - 1,20	≦ 125	≦ 25	
1,20 - 1,50	≦ 140	≦ 30	
1,50 - 1,70	≦ 185	≦ 36	
1,70 - 2,00	≦ 250	≦ 36	
2,00 - 2,30	≦ 275	≦ 36	
2,30 - 2,60	≦ 315	≦ 36	
2,60 - 3,40	≦ 345	≦ 65	

b_1 > ≦	l_1	l_2	d_2 max.
3,40 - 3,90	≦ 400	≦ 65	75
3,90 - 4,70	≦ 400	≦ 75	
4,70 - 6,20	≦ 500	≦ 90	
6,20 - 7,90	≦ 550	≦ 130	
7,90 - 9,40	≦ 700	≦ 130	
9,40 - 12,50	≦ 800	≦ 175	
12,50 -	≦ 850	≦ 190	

Stck. / Pc.	Typ	d_1	b_1	x	l_1	S	l_2	k	d_2	b_2	r
	Z4510 /	/		x		/ S					

This is trial version
www.adultpdf.com